2603

Y 2*1803

Creg nr:
11-302
11-103

Kungl. Lantbruksstyrelsens arkiv

LANTBRUKSSTYRELSEN
15 DEC. 1943
DIARIE Nr
SAK Nr

Gottne dikningsföretag år 1948.

Mo socken.

Västernorrlands län.

2 x 1803

Bidragsnr ID 0012

Cregnr 11-302

Beviljat den 8/5 1953

Bidragstagare GOTTNE DIKNINGS-FÖRETAG ÅR 1948.

FÖRBINDELSE

rörande

statsbidrag för inre rationalisering.

Lantbruksnämnden i Västernorrlands län

har genom beslut den 8/5 1953 med stöd av bestämmelserna i Kungl. kungörelsen den 11 juni 1948 (nr 342) angående statligt stöd till jordbrukets yttre och inre rationalisering m. m. beviljat "GOTTNE DIKNINGSFÖRETAG ÅR 1948" uti Mo socken

Förtroendeman: Hemmansägare Oskar Bergman, Gottne,

här nedan benämnd bidragstagaren, ett statsbidrag ur anslaget Bidrag till jordbrukets rationalisering å Etthundrasjuttio (170:-) kronor. avseende fastigheterna Gottne 7^4, 7^5.

§ 1.

Bidraget skall användas för företagets utförande.

Bidrag har icke beräknats till dikena 1 (1+25-4+60) och 2, vilka äro att hänföra till "täckdikning".

Bidrag härtill kan erhållas med 25 % av kostnaden efter individuell ansökan hos lantbruksnämnden.

§ 2.

Bidragstagaren förbinder sig

a) att senast till den 1/9 1954 utföra företaget i överensstämmelse med den i § 1 omnämnda planen med de ändringar däri, varom lantbruksnämnden kan komma att efter framställning besluta;

b) att underkasta sig nämndens inseende och kontroll av företagets utförande samt att kostnadsfritt tillhandahålla därvid erforderlig hantlangning.

§ 3.

Bidraget utbetalas ~~efterhand som arbetet~~ sedan företaget - med undantag av de i § 1 angivna dikena - blivit avsynat och godkänt.

Därest bidraget beräknats till högre kostnad än den verkliga, må bidragstagaren vidkännas motsvarande minskning av bidraget.

Kr 170:- utbet. 17/11-55.

Lantbruksstyrelsen 3035. 53 jan. 30.000.

BRODERNA BIOSTEEN, STHLM 81971

Denna förbindelse är upprättad i två exemplar, av vilka lantbruksnämnden och bidragstagaren tagit var sitt.

Gottne den 27/10 1955.

För GOTTNE DIKNINGSFÖRETAG ÅR 1948:

Oskar Bergman
Bidragstagarens namn

Hem-äg
Titel

Gottne
Bostad och postadress

144
Telefon

För lantbruksnämnden i Västernorrlands län:

F. Ledberg

W. Aprecht

Att bidragstagaren Hemmansägaren Oskar Bergman, Gottne, egenhändigt underskrivit förestående förbindelse, intyga:

Harald Östman
Namn

Namn

Hem.äg
Titel

Titel

Gottne
Adress

Adress

Bidragsnr. ID 0012.

"Gottne dikningsföretag år 1948" i Mo socken.

Vid den 27 oktober 1955 verkställd avsyning befanns företaget både till den del vartill bidrag beviljats och den del, vilken hänförts till täckdikning vara utfört i överensstämmelse med förslaget, med tillägg att sträckan 0+55-1+25 av dike 1, utförts som täckt ledning av 6" betongrör. Ansökan om bidrag till täckdikningen har inkommit. Tillstyrkes att företaget godkännes och att bidraget till dikning, 170 kronor, sändes till; hemmansägare Oskar Bergman, Gottne.

Härnösand den 31 oktober 1955.

Arthur Isaksson

/Arthur Isaksson/

JD 0012
DIARIE N:r 08438
K. LANTBRUKSSTYRELSEN
19 OKT 1948

Utredning rörande bidrag från statens avdikningsanslag till

Gottne dikningsföretag år 1948

Mo socken

Västernorrlands län;

verkställd av lantbruksingenjör W. Arfwedson.

Genom beslut den ..... *har Kungl. Lantbruksstyrelsen, som godkänt en*

kostnad av ..... *kr., till företaget beviljat bidrag med* ..... *kr. samt fastställt*

arbetsplanen { *i oförändrat skick.* / *med tillägg, att* .....

Betygas i tjänsten .....

BETÄNKANDE

rörande bidrag från statens avdikningsanslag till

"Gottne dikningsföretag år 1948"

(företagets namn samt socken och län)

uti Mo socken av Västernorrlands län.

~~Ordförande~~ Förtroendeman: } Hemmansägare Oskar Bergman, Gottne.

(titel, namn och adress)

Förrättningsman: Lantbruksingenjör W. Arfwedson.

(titel och namn)

Förrättningsmannen förordnad 25 november 1947. Förrättningen avslutad 10 juli 1948.

Förslaget är upprättat { ~~XXXXXXXXXXXXXXXXXX~~ / i samband med förenklad syn / ~~XXXXXXXXXXXXXXXX~~ och omfattar 1 häfte handlingar och 2 blad ritningar.

Vid förrättningen bestämd arbetstid 8 år efter lagakraftvinnandet. I kontrakt med Kungl. Lantbruksstyrelsen synes tidpunkten för företagets färdigställande böra angivas till 1 sept. 1953.

(här antecknas data angående event. domstolshandläggning m. m.)

Båtnad (social båtnad ej inräknad) ..... 2 046:- kronor.

Total kostnad (kostnad för en första rensning inräknad) ..... 1 784:77 kronor.

För kostnadsberäkningen äro nedanstående à-priser karakteristiska:

Sandblandad lera 1.70 kr/m³.

Kungl. Lantbruksstyrelsens formulär K 89 b.
2. 1947. 7500.

STATENS REPRODUKTIONSANSTALT
30747

BERÄKNING AV STATSUNDERSTÖD.

Kostnadssammandrag.

Samfällighet (Delföretag)	Arbets- och materialkostnad		Ersättningar		Förrättnings-kostnader och dylikt		Summa kostnad för utförandet		Kostn. för en första rensning	Total kostnad	
	kronor	öre	kronor	öre	kronor	öre	kronor	öre	kronor	kronor	öre
	1680	-			104	77	1784	77	-	1 784	77

Areal, båtnad och kostnad samt bidragsberäkning.

Samfällighet (Delföretag)	Förbättrad mark						Jord-förbättring		Social båtnad *)	Total kostnad		Kostnad per hektar	Bidragskvot	Bidrag
	åker tomt		annan mark		summa									
	har	ar	har	ar	har	ar	kronor	öre		kronor	öre	kronor		kronor
	1	99		02	2	01	2 046	-	2	1 784	77	900	½	890

Av bidraget belöper omkring 890 kr. på företagets utförande och omkring - - kr. på en första rensning.

Nämnden har intet att erinra emot det upprättade förslaget till torrläggningsföretaget.

Båtnaden består uteslutande av jordförbättring. Markerna äro välbelägna. Arbetet är icke påbörjat. Ingen av berörda fastigheter har större åkerareal än 10 har. Såvitt kunnat utrönas har statsbidrag icke tidigare utgått till torrläggning av ifrågavarande mark. Företagets utförande är en förutsättning för bedrivande av ett rationellt jordbruk och företaget uppfyller även i övrigt fordringarna för erhållande av statsbidrag. Då det dessutom kommer att icke oväsentligt förstärka ofullständiga jordbruk, synes det vara berättigat till bidrag enligt den högre bidragskvoten.

*) Beteckningar: 0 = ingen, 1 = ringa, 2 = avsevärd, 3 = stor.

Lantbruksnämnden får därför - i överensstämmelse med lantbruksingenjörens förslag i ärendet - tillstyrka bidrag enligt den högre bidragskvoten från statens avdikningsanslag med hälften av den beräknade kostnaden eller med i avrundat tal 890 kronor.

Bilagor:

1/ Lagakraftbevis.

2/ Redovisning av förrättningskostnader o.dl.

Härnösand den 1 oktober 1948.

R. Crona. / W. Afwedson

Bilaga 1. 3 40

ORRBYGDENS VATTENDOMSTOL

Att besvär intill denna dag icke anförts hos Norrbygdens vattendomstol över en enligt uppgift den 10 juli 1948 avslutad syneförrättning jämlikt 10 kap. vattenlagen rörande Gottne dikningsföretag av år 1948, Mo socken, Västernorrlands län; betygar, Umeå i Norrbygdens vattendomstols kansli den 11 september 1948.

collig Ernst Sjöberg
vattenrättssekreterare.

Stpl Tre kronor.

Lantbruksingenjören W. Arfwedson p.b.

ÖRNSKÖLDSVIKS ALLEHANDA

Tel. 22 58 Postgiro 8593

ÖRNSKÖLDSVIK

Ver. 1.

ANNONSRÄKNING Nr 1134

Datum	TEXT	Antal ggr	Antal mm	Kronor
25.2	O. Bergman	1		7:36

Redovisningsnr 10512

Till postgirokonto nr

Avgift Signatur

Öre

Inbetalt belopp

Kronor Öre

(för avsändarens anteckningar)

Angiv annonsräkningsnumret!

BREVKORT

ÖA EFFEKTIVASTE ANNONSORGAN
SENASTE NYHETSFÖRMEDLARE

Lantbruksing. W. Arfwedson
Härnösand.

Ver. 2.

Nord-Sverige

Ett bra annonsorgan för Ångermanland

ANNONSPRIS: FÖRE TEXT 28 ÖRE, EFTER TEXT 28 ÖRE OCH TEXTSIDA 28 ÖRE PR MM. POSTGIROKONTO 32804

TELEFONER
Expeditionen 502
Redaktionen 404

Sollefteå den 11 juni 1948.

Lantbruksingenjör W.Arfwedson, HÄRNÖSAND.

Debet

N:r 4930. Vid likvid torde vidstående n:r åberopas

			ggr	mm.	Kronor	Kronor	
1948 Juni	11	An annons Kung.ang.syneförrättning Gottne dikningsföretag	1			5	35
		Kronor				5	35

Redovisningsnr	Inbetalt belopp Kronor	öre
15288		35
Till postgirokonto nr 32804		
Avgift öre / Signatur	(för avsändarens anteckningar)	

HÄRNÖSAND 7 8 48

OBS.! All rabatt bortfaller om likvid ej erlägges i rätt tid. Vid konkurs och ackord bortfaller likaledes event. å räkningen krediterad rabatt.

Bilaga 2.

Redovisning av förrättningskostnader o. d.

(Blanketten är avsedd att användas även till sådant kostnadssammandrag, som skall bifogas betänkande rörande statsunderstöd.)

"Gottne dikningsföretag år 1948"

(Företagets namn samt socken och län m. m.)

uti Mo socken av Västernorrlands län.

Datum: År och månad	Datum: Dag	Utgiftspost	Verifikation	Bekommet förskott: kronor	Bekommet förskott: öre	Utbetalat av förrättningsmannen: kronor	Utbetalat av förrättningsmannen: öre	Utbetalat av intressenter: kronor	Utbetalat av intressenter: öre
		Förskott från O. Bergman		20	-				
		Hantlangning						30	-
1948									
febr.	25	Annons i Örnsköldsviks Allehanda	1			7	36		
juni	11	" " Nord-Sverige	2			5	35		
juli	10	Arvode till statsverket enl. räkning 20:21/48						58	66
sept.	11	Lagakraftbevis				3	40		
				20	-	16	11	88	66
								16	11
		Summa utgifter						104	77

Återbetalt till O. Bergman 20:- - 16.11 = 3.89 kronor.

Postanvisning nr 612 — Avgift 5 öre — Signatur [illegible] — Adressat: O. Bergman — Adressort: Gottne — Inbetalt belopp: Kronor 3 öre 89 — Härnösand 29.9.48

Härnösand den 28 september 1948.

W. Aspoedson

lantbruksingenjör.

Kungl. Lantbruksstyrelsens formulär K 87 b.
4 1947. 6000.

STATENS REPRODUKTIONSANSTALT
112247

Handlingar rörande

Gottne dikningsföretag år 1948.

uti Mo socken av Västernorrlands län;

upprättade vid syneförrättning enligt vattenlagen.

ÖVERSIKTSKARTA

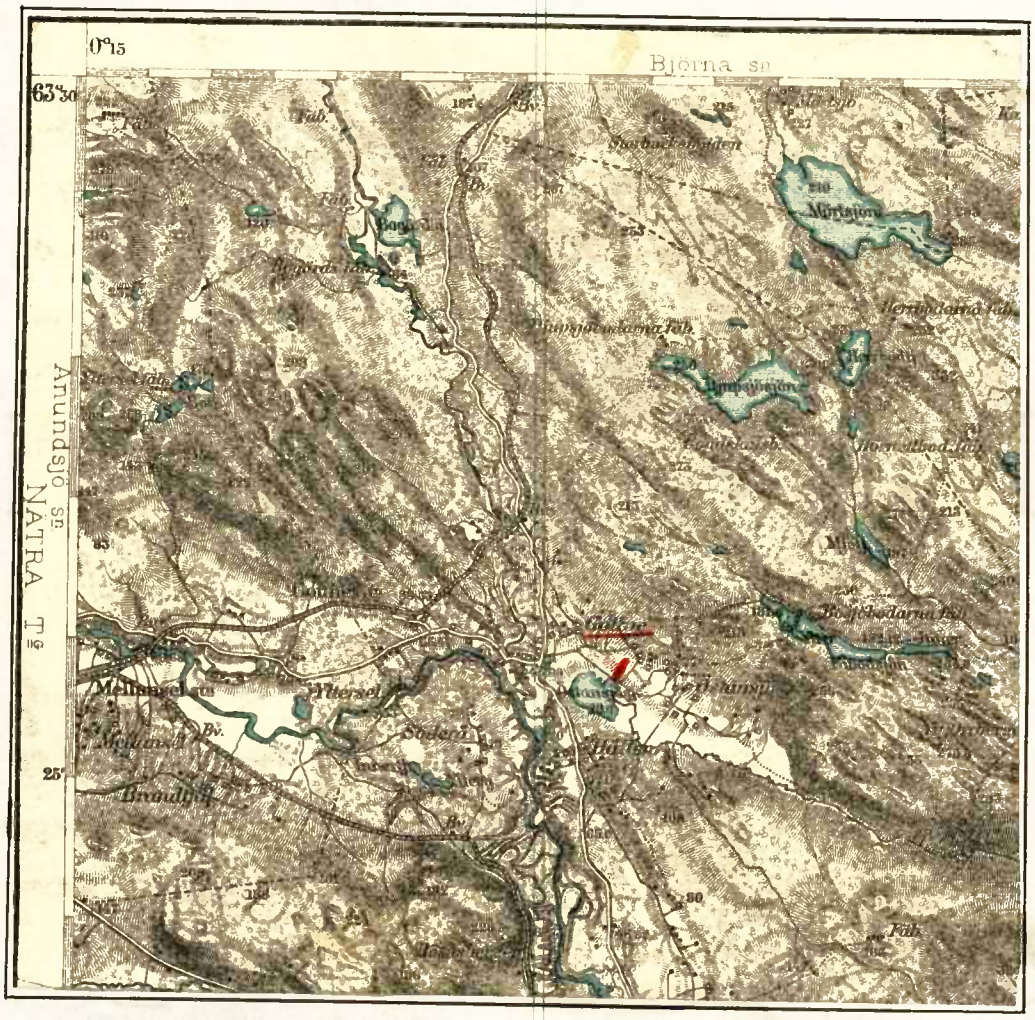

Skala = 1 : 100 000.

U T L Å T A N D E

rörande torrläggning av mark inom byn Gottne uti Mo socken av Västernorrlands län; avgivet vid syneförrättning enligt vattenlagen år 1948.

Mom. 1. Företagets läge, omfattning och beskaffenhet.

Torrläggningsområdet ligger cirka tre kilometer ostsydost om Gottne järnvägsstation vid Norra Stambanan. Å vidstående översiktskarta har det inritats med röd färgbeteckning. Det tillhör Moälvens nederbördsområde, vilket i K.K. nr 191:22 betecknas med nr 36.

Företaget avsåg ursprungligen två skilda dikningssamfälligheter nr I och II, men vid sammanträde med sakägarna bestämdes, såsom av sammanträdesprotokollet närmare framgår, att endast samfällighet I skulle utföras. Förslaget till denna dikningssamfällighet har upprättats i överensstämmelse med delägarnas yrkande och omfattar upptagande av dikena nr loch 2. Företaget är att anse såsom "dikning"i vattenlagens mening och skall benämnas: " Gottne dikningsföretag år 1948 ".

Mom. 2. Förordnande och laga hinder.

Kungl. Maj:ts Befallningshavande i Västernorrlands län har förordnat undertecknad att handlägga ifrågavarande förrättning. Denna har handlagts utan biträde av godemän. Företaget synes icke beröra några motstående intressen och laga hinder eller annat hinder mot dess utförande torde icke föreligga.

Mom. 3. Plankarta, profil- och sektionsritningar.

Genom nymätning har upprättats plankarta i skala = 1:4000. Åker betecknas med gul färg och äng med grön. Öppna dikessträckor betecknas med dubbla och täckta med enkla röda linjer. Blå siffror angiva markytans höjdläge över ett vid förrättningen antaget jämförelseplan, bestämt av följande fixpunkter:

1.) Fix. = 33,84, Kors i sten, belägen cirka 70 m öster om ändpunkten av dike nr 2.

2.) Fix.= 34,00, kors i sten, belägen i rågången fastigheterna 7^4 och 7^5 mitt för en lada.

Över avloppsdikena har upprättats profil- och sektionsritningar,

angivande markbeskaffenhet, lutningsförhållanden m.m., och varå med röda siffror angivits föreslagna dikesdimensioner, bottenlägen och bottenlutningar.

Mom. 4. Vattenmängd och föreslagna dikesdimensioner.

Vattensamlingsområdena hava inmätts på marken och äro på profilritningarna angivna vid alla intag på rörledningarna. Rördimensionerna hava sedan bestämts med hänsyn till dels vattenmängden, varvid avrinningen antagits till två sekundliter per hektar och dels lutningsförhållandena. Särskilda beräkningar för dimensionering av den öppna dikessträckan hava icke ansetts erforderliga på grund av det obetydliga nederbördsområdet.

Mom. 5. Broar och trummor.

I samband med företagets utförande skall en rörtrumma byggas vid sektion 0+55. Denna skall utföras i överensstämmelse med den till kostnadsförslaget fogade typritningen. Beträffande övriga broar och trummor, som sedermera kunna komma att uppföras över det öppna avloppsdiket, bestämmes endast, att de icke få göras på sådant sätt, att de uppdämma det framrinnande vattnet.

Mom. 6. Båtnadsuppskattning och kostnadsfördelning.

Förrättningsmannen har verkställt approximativ uppskattning av den genom företagets utförande uppkommande båtnaden, varom närmare finnes angivet i bifogade värderingslängd, såväl beträffande alstrings- som brukningsbåtnaden. Den mark, som beräknas erhålla alstringsbåtnad, är å plankartan innesluten av en streckad svart linje och uppdelad i olika ägofigurer. Området för brukningsbåtnaden är begränsat av en heldragen grön linje och betecknat med bokstaven "a".

Delägarna i företaget hava träffat frivillig överenskommelse (Protokollsbilaga D.) om bl.a. kostnadernas fördelning. Denna överenskommelse har av förrättningsmannen vitsordats och intages härmed såsom del av detta utlåtande. I enlighet med denna överenskommelse har en kostnadsfördelningslängd upprättats, vari deltagningsskyldigheten för de båda fastigheterna angivits i procent av den sammanlagda avdikningskostnaden. Efter dessa procenttal skola även förrättningskostnaderna och övriga gemensamma utgifter fördelas. Båda delägarna äro sökande till företaget.

Mom. 7. Arbetets utförande.

Företaget skall, om någon av delägarna önskar fullfölja detsamma, utföras i överensstämmelse med det vid denna förrättning upprättade förslaget. Det må påbörjas så snart syneförrättningen vunnit laga kraft, och bör vara fullbordat inom åtta år därefter. Jämlikt 10 kap. 62 § vattenlagen får jag härigenom ytterligare bestämma följande i fråga om företagets utförande.

Uppschaktad jord och sten skall läggas minst 0,70 meter från dikeskanten och icke i brantare lutning mot denna än 1:1,0, varjämte nödiga öppningar genom upplagen för ytvattnets framsläppande skola anordnas.

Vattnet får icke uppdämmas eller framsläppas på sådant sätt, att skada därigenom uppstår.

Ras eller förskjutningar, som till äventyrs kunna inträffa, skola omedelbart avhjälpas, och erforderliga släntförstärkningar vidtagas.

Till täckta diken får endast fullgott material användas, och tegelrören skola sålunda vara "SIS"-märkta. Rörens läggning skall handhavas av sakkunnig person, och rörledning får icke övertäckas, förrän den blivit avsynad och godkänd.

Mom. 8. Framtida underhållet.

I företaget ingående öppen dikessträcka skall så ofta så erfordras, rensas från anhopade slam- och växtbildningar, varvid särskilt bör iakttagas, att det håller föreskrivet djup. Sådan rensning bör företagas minst en gång vart femte år. De täckta dikena skola årligen inspekteras, och slambrunnarna då rensas.

Kostnaderna för underhållet skall fördelas på i företaget ingående fastigheter efter samma grunder, som gälla för det första upptagandet.

Mom. 9. Vattendomstolsavgift.

Då den uppskattade båtnaden icke uppgår till 10 000 kronor, skall sådan avgift, som omförmäles i vattenlagen 11 kap. 95 § icke utgå.

Mom. 10. Organisation.

Vid denna förrättning upprättade handlingar och ritningar skola förvaras hos den för företaget utsedde förtroendemannen. Honom åligger även;

SVENSKT NORMAL 2

att föra räkenskaper över influtna och utgivna medel,

att övervaka och kontrollera arbetets utförande, i den mån så finnes nödigt med biträde av sakkunnig person,

att i övrigt vidtaga de åtgärder, som för företagets ändamålsenliga utförande och framtida underhåll kunna vara erforderliga.

Mom. 11. Bilagor.

Ägobeskrivnings- och värderingslängden (Bilaga 1.), kostnadsförslaget (Bilaga 2.), grävningstabellen (Bilaga 3.) samt kostnadsfördelningslängden (Bilaga 4.) äro i tillämpliga delar att anse såsom delar av detta utlåtande.

Mom. 12. Besvärshänvisning.

Talan mot denna förrättning eller mot detta utlåtande må föras vid Norrbygdens Vattendomstol, Adress: Umeå. Besvärskrivelsen skall i tre exemplar ingivas till domstolen inom sextio dagar från denna dag räknat.

Mom. 13. Verkställighet.

Då i denna sak underställning vid vattendomstol icke skall äga rum, kommer det att gå i verkställighet i den ordning, som för laga kraft ägande dom är stadgad.

Härnösand den 10 juli 1948.

W. Åhnström

lantbruksingenjör.

VÄRDERINGSLÄNGD

Fastighet och ägare / Ägobeskrivning	Ägo-figur-nummer	Förbättrad mark: åker, tomt		Förbättrad mark: annan mark		Markvärde per hektar: nu-varande	Markvärde per hektar: bli-vande	Båtnad: per hektar	Båtnad: per ägofigur	
		har	ar	har	ar	kronor	kronor	kronor	kronor	öre
1	2	3		4		5	6	7	8	
1										
2						Bilaga 1.				
3										
4										
5										
6										
7										
8										
9										
10										
11										
12										
13										
14										
15										
16										
17										
18										
19										
20										
21										
22										
23										
24										
25										
26										
27										
28										
29										
30										
31										
32										
33										

Ägobeskrivnings- och Värderingslängd.

Kungl. Lantbruksstyrelsens formulär K 78 n.
12. 1945. 20000.

STATENS REPRODUKTIONSANSTALT
560945

Fastighet och ägare / Ägobeskrivning	Ägofigurnummer	Förbättrad mark: åker, tomt har	Förbättrad mark: åker, tomt ar	Förbättrad mark: annan mark har	Förbättrad mark: annan mark ar	Markvärde per hektar: nuvarande kronor	Markvärde per hektar: blivande kronor	Båtnad per hektar kronor	Båtnad per ägofigur kronor	Båtnad per ägofigur öre
1	2	3		4		5	6	7	8	
ALSTRINGSBÅTNAD.		Bilaga 1a.								
Samfällighet I.										
2½ sel. Gottne 7⁴.										
Harald Östman.										
Äng, mullhaltig lera på lera	1				01			100	1	-
Åker, lermylla på sandig lera	2		05					500	25	-
" " " "	3		17					600	102	-
Summa			22		01				128	-
2½ sel. Gottne 7⁵.										
Oskar Bergman.										
Äng, mullhaltig lera på lera	4				01			100	1	-
Åker. lermylla på sandig lera	5		05					500	25	-
" " " " "	6		33					600	198	-
" " " " "	7		20					600	120	-
" " " " "	8		05					600	30	-
" " " " "	9		32					700	224	-
" " " " "	10		29					800	232	-
" " " " "	11		26					700	182	-
" " " " "	12		07					800	56	-
" " " " "	13		04					800	32	-
" " " " "	14		08					800	64	-
" " " " "	15		04					800	32	-
" " " " "	16		04					800	32	-
Summa		1	77		01				1228	-
BRUKNINGSBÅTNAD.		Bilaga 1b.								
Samfällighet I.										
2½ sel. Gottne 7⁵.										
Oskar Bergman.										
Område a		3	45					200	690	-
Summa		3	45						690	-

VÄRDERINGSLÄNGD

Fastighet och ägare / Ägobeskrivning		Ägo-figur-nummer	Förbättrad mark: åker, tomt		Förbättrad mark: annan mark		Markvärde per hektar: nu-varande	Markvärde per hektar: bli-vande	Båtnad: per hektar	Båtnad: per ägofigur	
			har	ar	har	ar	kronor	kronor	kronor	kronor	öre
1		2	3		4		5	6	7	8	
S A M M A N D R A G.											
S a m f ä l l i g h e t I.											
2½ sel. Gottne 7⁴.											
Harald Östman.											
Alstringsbåtnad	128:-	1-3		22		01					
Brukningsbåtnad	0:-									128	-
2½ sel. Gottne 7⁵.											
Oskar Bergman.											
Alstringsbåtnad	1228:-	4 - 16	1	77		01					
Brukningsbåtnad	690:-									1918	-
Summa			1	99		02				2046	-
Summa Alstringsbåtnad										1356	-
Summa Brukningsbåtnad										690	-

Härnösand den 10 juli 1948.

W. [signature]

lantbruksingenjör.

Kungl. Lantbruksstyrelsens formulär K 78 n.
12. 1945. 20000.

STATENS REPRODUKTIONSANSTALT
560945

Fastighet och ägare / Ägobeskrivning	Ägofigurnummer	Förbättrad mark: åker, tomt		Förbättrad mark: annan mark		Markvärde per hektar: nuvarande	Markvärde per hektar: blivande	Båtnad: per hektar	Båtnad: per ägofigur	
		har	ar	har	ar	kronor	kronor	kronor	kronor	öre
1	2	3		4		5	6	7	8	

KOSTNADSFÖRSLAG

	Läge	Längd m.	Arbete, jordart m. m.	Antal	à-pris	Kostnad		Kostnad		Summa	
						kronor	öre	kronor	öre	kronor	öre
1											
2			Bilaga 2.								
3											
4											
5											
6											
7											
8											
9											
10											
11											
12											
13											
14											
15											
16											
17											
18											
19			Kostnadsförslag.								
20			(beräknat efter en timlön av 2.10 kr.)								
21											
22											
23											
24											
25											
26											
27											
28											
29											
30											
31											
32											
33											
34											
35											

K. Lantbrukssty relsens formulär K 81 n.
12. 1945. 20000.

STATENS REPRODUKTIONSANSTALT
561345

Läge	Längd m.	Arbete, jordart m. m.	Antal lm.	à-pris	Kostnad kronor	Kostnad öre	Kostnad kronor	Kostnad öre	Summa kronor	Summa öre
		Samfällighet I.								
		Dike nr 1.								
0-1+25	125	Sandbl. lera m^3	100	1.70	170	-				
0+55		Trumma typ T-9"			75	-	245	-		
		För oförutsedda arbetssvårigheter och utgifter tillägges omkring 10 %.					25	-	270	-
1+25-2+96	171	Täckt dike av 5" tegelrör	171	1.65	282	15				
		Schaktning, rörensläggn. återfyllning m.m.	171	1.75	299	25				
1+25		Rörutlopp , typ Ut-5"			14	-				
1+96		Slambrunn, typ Su-15"			30	-				
2+76		Slambrunn, typ Su-15"			30	-				
2+96		Slambrunn, typ Sö-15"			40	-	695	40		
		Tillägges omkring 10 %					69	60	765	-
2+96-4+60	164	Täckt dike av 3" tegelrör	164	0.70	114	80				
		Schaktning, rörensläggn. återfyllning m.m.	164	1.30	213	20				
4+2		Slambrunn, typ Su-15"			30	-				
4+30		Slambrunn,typ Su-15"			30	-				
4+60		Stensil, typ St			25	-	413	-		
		Tillägges omkring 10 %					42	-	455	-
	460	Summa							1490	-
		Dike nr 2.								
5-5+60	60	Täckt dike av 3" tegelrör	60	0.70	42	-				
		Schaktning, rörensläggn. återfyllning m.m.	60	1.30	78	-				
5+51		Slambrunn, typ Su-15"			30	-				
5+60		Stensil, typ St			25	-	175	-		
		Tillägges omkring 10 %					15	-	190	-
	60	Summa							190	-
		SAMMANDRAG.								
		Samfällighet I.								
	460	Dike nr 1							1490	-
	60	" " 2							190	-
	520	Summa							1680	-

Härnösand den 10 juli 1948.

W. [illegible]

lantbruksingenjör.

Trumma Typ T.

Skala 1:50

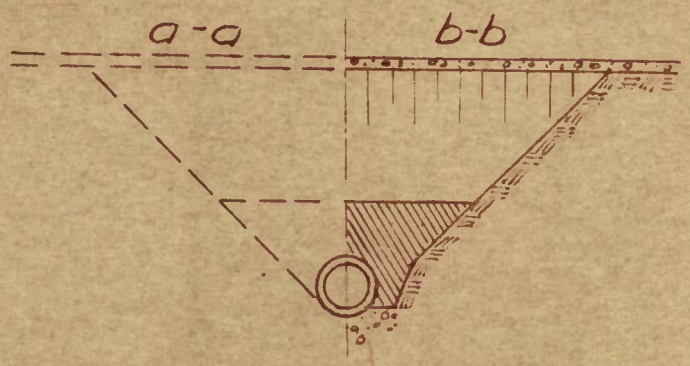

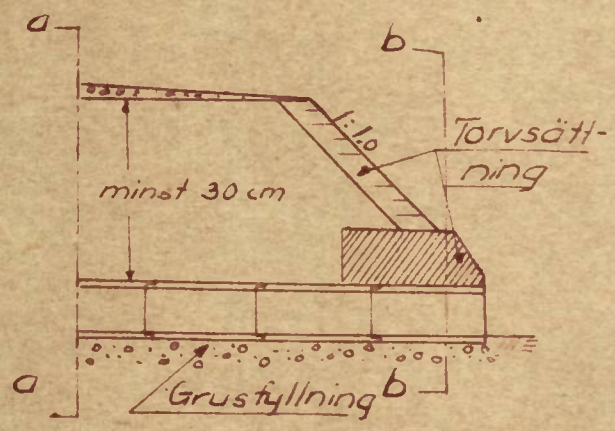

KOSTNADSBERÄKNING

Typ	Falsrör+frakt.Kr.pr.m.	Arbetskostnad.Kr.pr.m.	Summa pr.m.färdig trumma Kr.
T-9"	7,50	7,50	15:-
T-12"	9,00	11,00	20:-
T-15"	13,75	16,25	30:-
T-18"	19,50	20,50	40:-
T-50cm	23,75	21,25	45:-
T-60cm	30,00	25,00	55:-
T-80cm	43,75	31,25	75:-
T-100cm	57,50	32,50	90:-
T-120cm	87,50	37,50	125:-
T-150cm	112,50	42,50	155:-
T-180cm	150,00	50,00	200:-

ARBETSBESKRIVNING

Rören nedläggas med den vidare falsen mot inloppet.Grund för rören göres genom grusfyllning och i lös mark dessutom rustbädd.I tjälskjutande mark förläggas grundens underkant på frostfritt djup.Trumändarna inmuras med torv och slänterna torvbeklädas.Kringfyllningen göres,av grovt stenfritt grus eller välförmultnad torv,till minst 30 cm:s höjd över rören.

Kopierad hos:
KOPIERINGSBYRÅN
HÄRNÖSAND TEL. 2000

Slombrunnar.
Skala 1:50.

Typ Sö

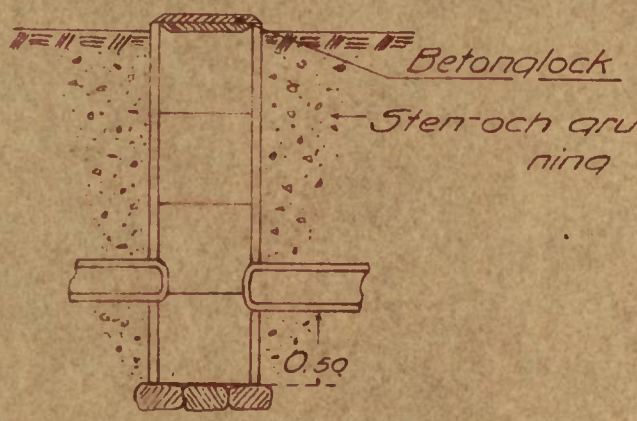

Typ Su

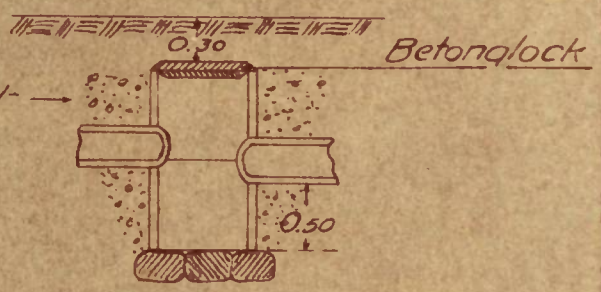

Typ Sö 15" och typ Su 15 inre diam. = 37,5 cm.

Stensil.
Skala 1:50.

Typ St

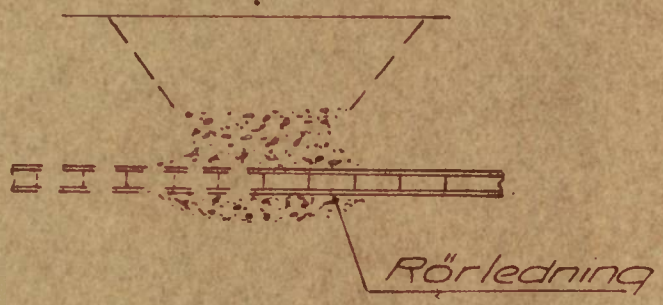

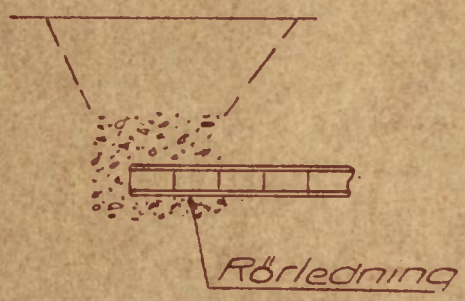

Kopierad hos:
KOPIERINGSBYRÅN
HÄRNÖSAND TEL. 3938

Rörutlopp för betongrör.

Skala 1:50.

Typ Ub

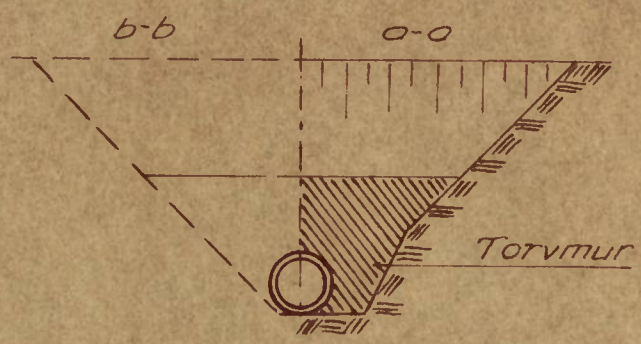

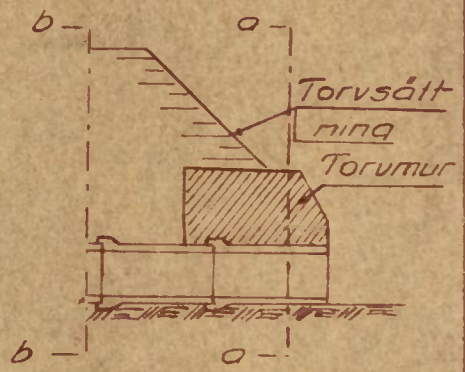

Rörutlopp för tegelrör.

Skala 1:50.

Typ Ut

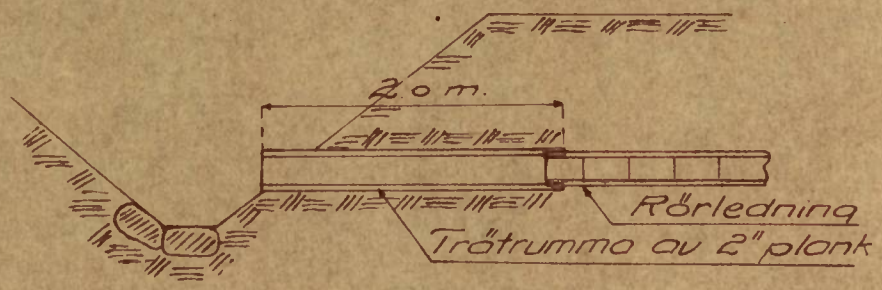

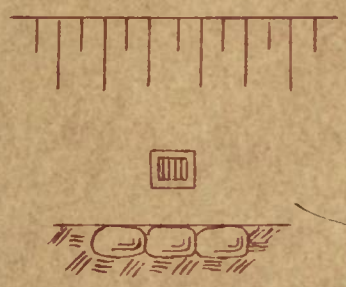

Kopierad hos:
KOPIERINGSBYRÅN
HÄGERSTAD TEL. 8936

Grävningstabell.

Läge	Längd	Djup	Botten-bredd	Dag-bredd	Sido-lutning	Botten-höjd och lutning		Anmärkningar
	Meter							
1	2	3	4	5	6	7	8	9
								Bilaga 3.

Grävningstabell.

Läge	Längd	Djup	Botten-bredd	Dag-bredd	Sido-lutning	Botten-höjd och lutning		Anmärkningar
	Meter							
1	2	3	4	5	6	7	8	9
			Dike nr 1.					
0	-	-	0.30	0	1:1.0			
+20	20	0.55	"	1.40	"			
+40	20	0.95	"	2.20	"			
+55	15	0.90	"	2.10	"			Trumma typ T-9"
+60	5	0.90	"	2.10	"			
+80	20	0.95	"	2.20	"			
1	20	1.05	"	2.40	"			
+25	25	1.20	"	2.70	"			
+25	-	1.00	Rörutlopp, typ Ut-5"					1+25-2+96 täckt dike av 5" tegelrör.
+40	15	1.05						
+60	20	0.90						
+80	20	1.25						
+96	16	1.25	Slambrunn, typ Su-15"					
2	4	1.10						
+20	20	1.20						
+40	20	1.45						
+60	20	1.25						
+76	16	1.20	Slambrunn,typ Su-15"					
+96	20	1.25	Slambrunn, typ Su-15"					2+96-4+60 3" tegelrör.
3	4	1.25						
+20	20	1.25						
+40	20	1.20						
+60	20	1.25						
+80	20	1.15						
4+2	22	1.15	Slambrunn. typ Su-15"					
+20	18	1.40						
+30	10	1.20	Slambrunn, typ Su-15"					
+40	10	1.15						
+60	20	1.10	Stensil, typ St.					
			Dike nr 2.					
5	-	1.15						5-5+60 3" tegelrör.
+20	20	1.00						
5+40	20	1.30						

449192

PETTERSONSKA BOKTR.EFTR. SKARA

Läge	Längd	Djup	Botten-bredd	Dag-bredd	Sido-lutning	Botten-höjd och lutning		Anmärkningar
	Meter							
1	2	3	4	5	6	7	8	9
+51	11	1.20	Slambrunn, typ Su-15"					
+60	9	1.00	Stensil, typ St.					

Härnösand den 10 juli 1948.

W. Hjoeddon
lantbruksingenjör.

PETTERSONSKA BOKTR.EFTR.
SKARA

449193

Läge	Längd	Djup	Botten-bredd	Dag-bredd	Sido-lutning	Botten-höjd och lutning		Anmärkningar
	Meter							
1	2	3	4	5	6	7	8	9

KOSTNADSFÖRDELNINGSLÄNGD

	Fastighet och ägare m. m. / Arbete att utföra	Sök. o. Ilkst. = S	Beräknad kostnad		Summa beräknad kostnad		Andel i gemensam kostnad inom samfällighet	
			kronor	öre	kronor	öre	procent	
	1	2	3		4		5	6
1								
2						Bilaga 4.		
3								
4								
5								
6								
7								
8								
9								
10								
11								
12								
13								
14								
15								
16								
17	Kostnadsfördelningslängd.							
18								
19								
20								
21								
22								
23								
24								
25								
26								
27								
28								
29								
30								
31								
32								
33								

SVENSKT NORMAL
TUMBA 1946

K. Lantbruksstyrelsens formulär K 80 n
12. 1945. 4 000.

STATENS REPRODUKTIONSANSTALT
561245

KOSTNADSFÖRDELNINGSLÄNGD

Fastighet och ägare m. m. / Arbete att utföra	Sök. o. likst. = S	Beräknad kostnad kronor	Beräknad kostnad öre	Summa beräknad kostnad kronor	Summa beräknad kostnad öre	Andel i gemensam kostnad inom samfällighet procent	
1	2	3		4		5	6
Samfällighet I.							
2½ sel. Gottne 7⁴.							
Harald Östman.	S			135	-	8.036	
2½ sel. Gottne 7⁵.							
Oskar Bergman	S			1545	-	91.964	
Summa				1680	-	100.000	

Härnösand den 10 juli 1948.

W. Schwedon

lantbruksingenjör.

Protokoll fört vid sammanträde röran-
de ~~utdikningxmark~~ laga syneförrätt-
ning i fråga om utdikning av mark
inom byn Gottne i Mo socken av Väster-
norrlands län.

Den 18 mars 1948 kl. 13.30 inställde sig undertecknad förrättningsman hos hemmansägare Oskar Bergman i Gottne för att på grund av vederbörligt förordnande (Bilaga A I-II .) handlägga ifrågavarande förrättning. Företagets sakägare hade genom kungörelser (Bilaga B I-II .) och underrättelser (Bilaga C.) erhållit meddelande om platsen och tiden för sammanträdet och hade med anledning härav följande personer tillstädeskommit.

Oskar Bergman, äg av Gottne nr 7 5
Harald Östman, " " " " 7 4
Johan Jonsson, " " " " 13 1
Jonas Jonsson, " " " " 9 29

§ 1.

Jäv mot förrättningsmannen eller laga hinder mot företaget anfördes icke.

§ 2.

Förrättningsmannen redogjorde för de förberedande undersökningar som utförts, och framlade i koncept de därvid upprättade ritningarna.

§ 3.

Jonas Jonsson yrkade i första hand, att vattnet skulle ledas i rågången mellan Bergmans och Östmans hemman till tjärnen, och om detta på grund av tekniskt ekonomiska skäl icke läte sig göras, utan vattnet avleddes till rågången mellan hans och Johan Jonssons hemman, så fordrade han att full ersättning skulle lämnas för den skada som därigenom skulle komma att förorsakas honom.

§ 4.

Harald Östman förklarade, att det såväl tekniskt som ekonomiskt var omöjligt, att avleda vattnet i rågången mellan hans och Bergmans hemman, och om man antog att detta skulle vara möjligt, så bleve förhållandena icke bättre än de nu vore. Hans huvudsakliga nytta bestod i det täckdike nr 4, som utmynnade i dike nr 3, och det kunde utföras, utan att dike nr 3 utfördes, utan behölls i nuvarande skick. Skulle Jonas Jonssons yrkanden ~~bifallas~~ om ersättningar bifal-

las, vore det lika bra, att hela dikningen slopades.

§ 5.

Johan Jonsson ansåg, att om han skulle dels mottaga vatten, som kom från andras hemman och avleda det över sitt skifte och dels stå risken att vara skyldig att ersätta skada, som kunde uppkomma längre ned, så vore det bättre att låta hela företaget förfalla.

§ 6.

Jonas Jonsson ansågs sig icke hava någon nytta av dikningen och ville därför icke taga del i detsamma. Han vidhöll vidare sitt påstående, att det ginge bra att avleda vattnet i rågången mellan Östman och Bergman.

§ 7.

Oskar Bergman motsatte sig, att vattnet avleddes i rågången mellan honom och Östman utan yrkade, att det avleddes åt samma håll, som det förnärvarande rann. Vidare yrkade han, att om samfälligheten II icke utfördes, så skulle dock samfällighet I i alla fall fullföljas.

§ 8.

Johan Jonsson anförde, att sedan sjösänkningen utfördes,för ungefär tio år sedan, så blev sjöns vattenstånd så lågt, att den försumpning,av markerna, som nu förefanns berodde icke på sjön utan på att avloppsdiket icke var tillräckligt.

§ 9.

Jonas Jonsson däremot var av den uppfattningen, att frösumpningen berodde på högvattnet i sjön, och att det därför var meningslöst, att förstora diket, ty vattnet skulle i alla fall stiga upp så högt från sjön, att markerna därav försumpades.

§ 10.

Förrättningsmannen meddelade, att om förrättningen skulle fullföljas, så måste godemän närvara vid förrättningens vidare fortsättning.

§ 11.

Jonas Jonsson förklarade, att han icke yrkade att förrättninegn fullföljdes, och undertecknade återkallelse av sin ansökan.

§ 12.

Oskar Bergman och Harald Östman förklarade, att de icke yrkade på att samfälligheten nr II utfördes utan endast samfällighet I.

§ 13.

Oskar Bergman och Harald Östman träffade frivillig överenskommelse om bl.a. kostnadernas fördelning (Bilaga D.), vilken av för-

rättningsmannen vitsordades såsom varande lämplig.

§ 14.

Det upplystes, att statsbidrag icke tidigare utgått till torrläggning av ifrågavarande markområde.

§ 15.

Då intet annat förekom, avslutades sammanträdet med tillkännagivande, att förrättningens skulle komma att avslutas på förrättningsmannens kontor i Härnösand och på tid, som sedermera skulle komma att i vederbörlig ordning meddelas, varefter avskrift av handlingarna och kopior av ritningarna skulle komma att sändas till den utsedde förtroendemannen.

Gottne den 18 mars 1948.

W. Afwedson

Förrättningsman.

Företstående protokoll är vid sammanträdet uppläst och lämnat utan anmärkning.

Karl Ostman Johan Jonsson

Oskar Bergman

§ 16.

Förrättningen avslutades den 10 juli 1948. Kungörelse härom (Bil B^{III} - B^{IV}) hade i vederbörlig ordning utfärdats.

Härnösand den 10 juli 1948.

W. Afwedson

lantbruksingenjör.

SVENSKT NORMAL 2

TUMBA 1946

SVENSKT NORMAL 2

Bilaga A II 22

LÄNSSTYRELSEN
I
VÄSTERNORRLANDS LÄN

LANDSKANSLIET

KUNGL. MAJ:TS BEFALLNINGSHAVANDE I VÄSTERNORRLANDS LÄN

RESOLUTION.

Med anledning av inneliggande framställning finner länsstyrelsen skäligt förordna statens lantbruksingenjör i Västernorrlands län att förrätta syn enligt 10 kap. vattenlagen för torrläggning av vattenskadade marker tillhörande Gottne by i Mo socken.

Detta förordnande översändes till förrättningsmannen, som bör över emottagandet hit insända bevis.

Härnösand i landskansliet den 25 november 1947.

På länsstyrelsens vägnar:

S.J.Nilsson

Per Wenström

Utan avgift.

N:o 82-32/1947 Fl.D.
MS.

Dnr 37/1947

Nr 82-32 FLD.
19 47.

Ink. 9/9-47. 23.
Bilaga A I

Insändes till Torrläggningsnämnden.
Adress: vederbörande hushållningssällskap.

VÄSTERNORRLANDS LÄN
Ink.d. 10 NOV 1947 *
LANDSKANSLIET

Till

Länsstyrelsen i Västernorrlands *län.*

Härmed anhålles vördsamt om förordnande för behörig förrättningsman att handlägga syneförrättning enligt 10 kap. vattenlagen för torrläggning av ~~mig~~ oss tillhörig mark inom Gottne by i Mo socken(-nar) av Västernorrlands län. Förteckning över fastigheter, som väntas bliva berörda av företaget, återfinnes å omstående sida. Företaget avser dikning

Här uppgives så fullständigt som möjligt företagets beskaffenhet (dikning, åreglering, sjösänkning, invallning e. d.), vidare företagets omfattning (areal som skall torrläggas, avloppens längd o. d.), om flottled, damm, järnväg, landsväg, e. d. beröres m. m.

Närmaste järnvägsstation Gottne

Meddelanden angående förrättningen kunna ställas till
Hemmansägare Oskar Bergman Gottne
Titel, namn och fullständig adress samt telefon.
Tel. Gottne 44

Gottne den 27 augusti 1947

Oskar Bergman Johan Johansson
Jonatan Östman

Kungl. Lantbruksstyrelsens formulär K. 95.
5. 1946. 10 000.

(Vänd)

Av företaget väntas nedanstående fastigheter bliva berörda.

Fastighet:	Ägare:

Torrläggningsnämnden får till förrättningsman föreslå:

Lantbruksingeniör W. Arfwedson, Härnösand.

Härnösand den 17 november 19 47.

På Torrläggningsnämndens vägnar:

STATENS REPRODUKTIONSANSTALT
253446

Bilaga B I-II

Lantbruksingenjören:
Ang. syneförrättning
enligt vattenlagen.

Kungörelse.

Sammanträde rörande syneförrättning avseende torrläggning av mark tillhörande fastigheterna Gottne 7^{4-5}, 9^{29}, 13^{1}, och 17^{1} i Mo socken kommer att hållas hos Oskar Bergman i Gottne den 18 mars 1948 kl. 13,30, då vederbörande sakägare äga att tillstädeskomma för utförande av sin talan,

Härnösand den 23 februari 1948.

På tjänstens vägnar:

W. Afwedson

lantbruksingenjör.

Anslaget i laga ordning
i Mo församling
den 29. febr. 1948
Otto Bäckler
Kyrkoherde v. Fuster Kommunister Kyrkoadjunkt

Att kungörelsen varit införd i tidningen Örnsköldsviks Allehanda den 25 februari 1948 intygas.

I tjänsten:

W. Afwedson

lantbruksingenjör.

Bilaga B^{III}-B^{IV}.

Lantbruksingenjören:
Ang. syneförrättning
enligt vattenlagen.

Kungörelse.

Syneförrättning enligt vattenlagen rörande "Gottne dikningsföretag år 1948" uti Mo socken, kommer att avslutas den lo juli 1948, varefter vederbörliga handlingar bliva tillgängliga hos den utsedde aktförvararen; lantbrukaren Oskar Bergman, Gottne.

Härnösand den 10 juni 1948.

På tjänstens vägnar:

W. Aspvedsson

lantbruksingenjör.

Anslaget i laga ordning
i Mo församling
den 13. Juni 1948
Otto Böhlin
Kyrkoherde v. ~~Fuster Kamminister Kyrkoadjunkt~~

Att kungörelsen varit införd i tidningen Nord-Sverige den 11 juni 1948, intygas.

I tjänsten:

W. Aspvedsson

lantbruksingenjör.

Bilaga C.

Förteckning

över nedanstående dag avsända underrättelser om sammanträde hos hemmansägare Oskar Bergman, Gottne, den 18 mars 1948 kl. 13.30 rörande laga syneförrättning i fråga om torrläggning av mark.

Hemmansägare	Oskar Bergman	Gottne
"	Jonas Jonsson	"
"	Johan Jonsson	"
"	Harald Östman	"
"	Alrik Söderström	"
"		

Härnösand den 4 mars 1948.

W. Skjordor

förrättningsman.

Bilaga D.

Överenskommelse.

Emellan undertecknade, samtliga delägare i " Gottne dikningsföretag år 1948 " uti Mo socken av Västernorrlands län, är följande överenskommelse träffad.

1. Jämlikt 10 kap. 58 § vattenlagen förena vi oss om företaget och förbinda oss att utföra och underhålla detsamma i överensstämmelse med vid syneförrättning enligt vattenlagen upprättat förslag.

2. Kostnaderna för företagets utförande och framtida underhåll skola fördelas mellan oss på sätt som här nedan under punkt 6, angives. Förrättningskostnaderna och övriga gemensamma utgifter skola fördelas efter andel i den sammanlagda avdikningskostnaden.

3. Arbetet med företagets utförande skall påbörjas så snart så lämpligen kan ske och vara fullbordat senast inom tre år efter det statsbidrag eventuellt beviljats till företaget.

4. Till ~~arbetsstyrelse~~ förtroendeman för företaget välja vi hemmansägare

Oskar Bergman i Gottne

5. Den valda ~~arbetsstyrelsen~~ förtroendemannen befullmäktigas:

att göra hemställan om största möjliga bidrag från statens avdikningsanslag till företagets utförande,

att för bidragets erhållande avsluta kontrakt och underteckna övriga härför erforderliga handlingar,

att utkvittera och uppbära det statsbidrag, som eventuellt kan bliva beviljat, samt

att på oss utdebitera vad utöver statsbidraget åtgår för företagets genomförande.

6. Grunden för deltagningsskyldigheten bliver, att varje delägare svarar för dikningens utförande och underhåll på sina ägor, och beträffande rågångsdiken vardera av rågrannarna deltaga med lika arbete och kostnad till hälften vardera.

~~Härifrån göras dock följande undantag:~~

Sålunda överenskommet försäkras.

Gottne den 18 mars 1948.

[signature] [signature]

Förestående överenskommelse vitsordas och namnteckningarna bevittnas.

I tjänsten: [signature]

Kopia.

Förrättn. n:r 57/46 *Litt.* 20:21/48.

ARVODESRÄKNING

upptagande ersättning till statsverket enligt lantbruksingenjörstaxan (Svensk Författningssamling nr 353 år 1945) för förrättning eller uppdrag, som utförts genom lantbruksingenjörsorganisationen.

"Gottne dikningsföretag år 1948"
(företagets benämning etc. samt socken och län)
i Mo socken av Västernorrlands län.

Datum utvisande början resp. slut av den tidsperiod åtgärden omfattar 26/7 1947 -25/5 1948.

Arbetsåtgärd m. m.	Ersättning kronor	öre	kronor	öre
I. Planläggning av torrläggningsföretag huvudsakligen för jordbruksändamål.				
1. *Torrläggningsföretag med undantag för täckdikningsplaner.*				
Planen upprättad ~~utan~~ i samband med syneförrättning enligt vattenlagen.				
Jordareal som beröres av förrättningen 2.01 ha.				
15 *kr för* 1 *ha och* 9 *kr för varje ha däröver*	33	-		
2,4 % *av* 1.680 *kr, utgörande beräknad total anläggningskostnad*	40	32		
2 % *av* ..... *kr, utg. beräkn. kostn. för pumpstation m. utrustn.*				
Summa:	73	32		
För syneförrättning utan gode män utföres 80 % av ovanstående summa	58	66		
(Här införes bl. a. arvode för icke fullständigt förslag samt tilläggsarvode för alternativt förslag eller för planläggning som jämväl avser avledande av kloakvatten eller industriellt avloppsvatten)			58	66
2. *Täckdikningsplaner.*				
II. Planläggning av företag huvudsakligen för avledande av kloakvatten eller industriellt avloppsvatten.				
1. *Företag som hänför sig till viss jordareal och med huvudsakligt ändamål att avleda kloakvatten.*				
Jordareal som beröres av förrättningen ..... ha.				
..... *kr för* ..... *ha och* ..... *kr för varje ha däröver*				
..... % *av* ..... *kr, utgörande beräknad arbetskostnad*				
2 % *av* ..... *kr, utgörande beräknad materialkostnad*				
4 % *av* ..... *kr, utgörande beräknad kostnad för reningsanläggning*				
5 *kr för var och en av* ..... *st astigheter*				
2. *Annat företag.*				
..... *dagarvoden à 60 kr*				
..... *dagarvoden à 40 kr*				
..... *dagarvoden à 20 kr*				
Transport:			58	66

K. Lantbruksstyrelsens formulär K 76 c.
3. 1947. 4 000.

STATENS REPRODUKTIONSANSTALT
52747

Arbetsåtgärd m. m.	Ersättning kronor	öre	kronor	öre
Transport:			58	66
III. Övriga tjänsteuppdrag.				
1. *Fullständig arbetsledning och kontroll av företag för torrläggning av mark.*				
Företaget består helt / till övervägande delen av öppna / täckta avlopp. Beräknad arbetskostnad ..... kr.				
..... *kr jämte* ..... *% av* ..... *kr*				
1 % av ..... *kr, utgörande beräknad materialkostnad*				
2. *Andra uppdrag.*				
Åtgärden har / har icke till huvudsaklig uppgift att gagna jordbruket.				
..... *dagarvoden à* ..... *kr för lantbruksingenjör*				
..... *dagarvoden à* ..... *kr för* {*extra ingenjör, ingenjörsaspirant, förste assistent, assistent eller tekniskt biträde*				
..... *dagarvoden à* ..... *kr för kansli-, kontors- eller skrivbiträde* ...				
Summa kronor:			58	66

Särskilda anteckningar: .....

Härnösand den 10 juli 1948.

W. Afvedson

förrättningsmannens namnteckning

Ovanstående belopp skall medelst bifogat inbetalningskort insättas å Kungl. Lantbruksstyrelsens **postgirokonto 1036** senast 30 dagar efter det räkningen mottagits.

Vill betalningsskyldig framställa anmärkning mot räkningen skall detta göras till Kungl. Lantbruksstyrelsen, Stockholm 16, inom 14 dagar från det han erhöll räkningen, då talan eljest vare honom förlustig. Ersättning kan utan hinder av anförda besvär utmätas, därest den icke erlagts inom ovan angiven tid.

Insändes till Kungl. Lantbruksstyrelsen.

Förrättn. n:r 57/46 *Litt.* 20:21/48.

DIARIE Nr 01840
K. LANTBRUKSSTYRELSEN
19 JUL 1948

ARVODESRÄKNING

upptagande ersättning till statsverket enligt lantbruksingenjörstaxan (Svensk Författningssamling nr 353 år 1945) för förrättning eller uppdrag, som utförts genom lantbruksingenjörsorganisationen.

"Gottne dikningsföretag år 1948"
(företagets benämning etc. samt socken och län)

i Mo socken av Västernorrlands län.

Datum utvisande början resp. slut av den tidsperiod åtgärden omfattar 26/7 1947 -25/5 1948.

Arbetsåtgärd m. m.	Ersättning kronor	öre	kronor	öre
I. Planläggning av torrläggningsföretag huvudsakligen för jordbruksändamål.				
1. *Torrläggningsföretag med undantag för täckdikningsplaner.*				
Planen upprättad i samband med syneförrättning enligt vattenlagen.				
Jordareal som beröres av förrättningen 2.01 ha.				
15 *kr för* 1 *ha och* 9 *kr för varje ha däröver*	33	-		
2,4 *% av* 1.680 *kr, utgörande beräknad total anläggningskostnad*	40	32		
2 *% av* ..... *kr, utg. beräkn. kostn. för pumpstation m. utrustn.*				
Summa:	73	32		
För syneförrättning utan gode män utföres 80 % av ovanstående summa	58	66		
(Här införes bl. a. arvode för icke fullständigt förslag samt tilläggsarvode för alternativt förslag eller för planläggning som jämväl avser avledande av kloakvatten eller industriellt avloppsvatten)			58	66
2. *Täckdikningsplaner.*				
II. Planläggning av företag huvudsakligen för avledande av kloakvatten eller industriellt avloppsvatten.				
1. *Företag som hänför sig till viss jordareal och med huvudsakligt ändamål att avleda kloakvatten.*				
Jordareal som beröres av förrättningen ..... ha.				
..... *kr för* ..... *ha och* ..... *kr för varje ha däröver*				
..... *% av* ..... *kr, utgörande beräknad arbetskostnad*				
2 *% av* ..... *kr, utgörande beräknad materialkostnad*				
4 *% av* ..... *kr, utgörande beräknad kostnad för reningsanläggning*				
5 *kr för var och en av* ..... *st astigheter*				
2. *Annat företag.*				
..... *dagarvoden à 60 kr*				
..... *dagarvoden à 40 kr*				
..... *dagarvoden à 20 kr*				
Transport:			58	66

K. Lantbruksstyrelsens formulär K 76 b.
3. 1947. 4000.

STATENS REPRODUKTIONSANSTALT
52747

Arbetsåtgärd m. m.	Ersättning kronor	Ersättning öre	Ersättning kronor	Ersättning öre
Transport:			58	66
III. Övriga tjänsteuppdrag.				
1. *Fullständig arbetsledning och kontroll av företag för torrläggning av mark.*				
Företaget består helt / till övervägande delen av öppna / täckta avlopp. Beräknad arbetskostnad ..... kr.				
..... *kr jämte* ..... *% av* ..... *kr*				
1 % av ..... *kr, utgörande beräknad materialkostnad*				
2. *Andra uppdrag.*				
Åtgärden har / har icke till huvudsaklig uppgift att gagna jordbruket.				
..... *dagarvoden à* ..... *kr för lantbruksingenjör*				
..... *dagarvoden à* ..... *kr för* {*extraingenjör, ingenjörsaspirant, förste assistent, assistent eller tekniskt biträde*				
..... *dagarvoden à* ..... *kr för kansli-, kontors- eller skrivbiträde* ...				
Summa kronor:			58	66

Särskilda anteckningar: .....

Räkningen är utställd i Härnösand den 10 juli 19 48

Ett exemplar av densamma har den 16 juli 1948 ~~överlämnats personligen till~~ enligt mottagningsbevis kvitterats av

Hem.äg. Oskar Bergman, Gottne
(titel, namn och adress)

i egenskap av förtroendeman

Bestyrkes: W. Schwedson
namnteckning.

Lantbruksstyrelsens anteckningar:

Ingen ändring — ~~Av nedanstående skäl bör ersättningsbeloppet ändras till ..... kr.~~

Granskad den 2/1 19 50 av